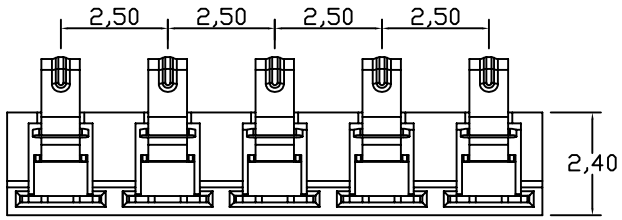

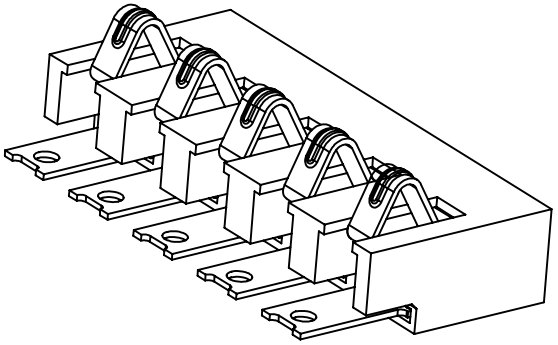

性能：

额定电流：2.0A
额定电压：12V
耐电压：500V
接触电阻：30mΩMax
绝缘电阻：500MΩ
工作温度：-40℃～+85℃
使用寿命：5000次以上
塑件（材质）：LCP　耐高温260度　UL94-V0
接触点（材质）：磷铜C5210，触点镀金1U″，
焊脚镀雾锡70U以上，镍底30-80U″
固定片(材质）：黄铜C2680 ，
镀全雾锡70U″以上，镍底30-80U″
环保要求：符合ROHS限值。

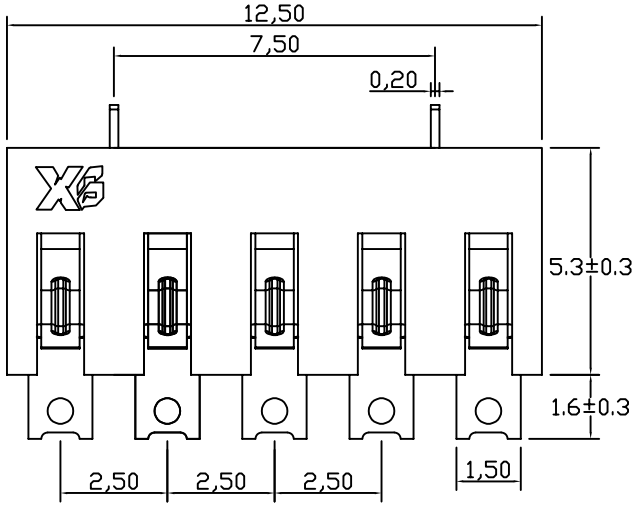

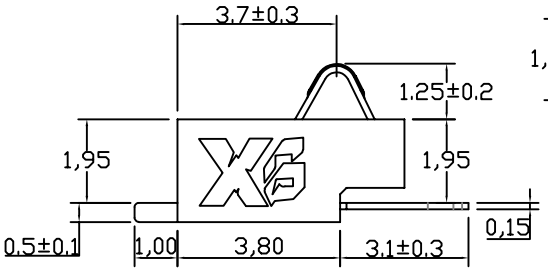

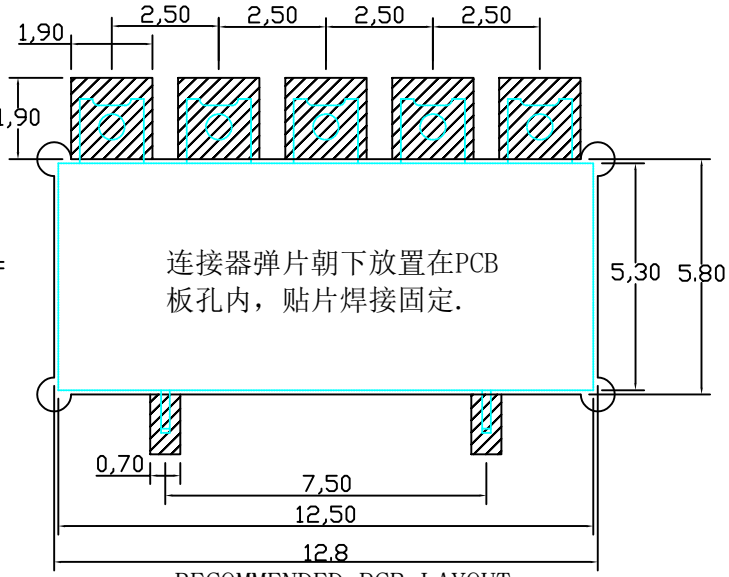

RECOMMENDED PCB LAYOUT

TOP VIEW(.XX±0.05)

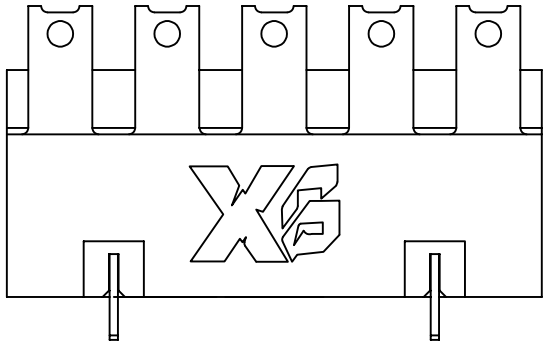

版本REV.	更版标记REVISIONNOTE	日期DATE

未注公差 TOOLERANCE

X.	±0.35
X.X	±0.25
X.XX	±0.15
X.XXX	±0.05

视图方法 PROJECTION

绘制DRAWN	高鹏
设计DES'D	庞东
审核CHK'D	贺龙飞
批准APPV'D	杨军

比例SCALE：

东莞市溪榜电子有限公司
DONG GUAN XI BANG ELECTRONI CS CO., LTD.

品名ARTTCLE：
弹片电池座连接器

图号MODEL：
XB-BC-37-5P240-CB1.95

A4

单位UNIT：mm

页码SHEET：共1页 第1页