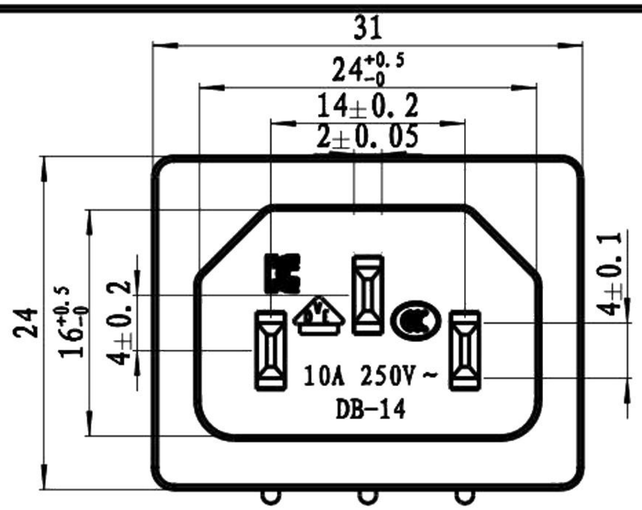

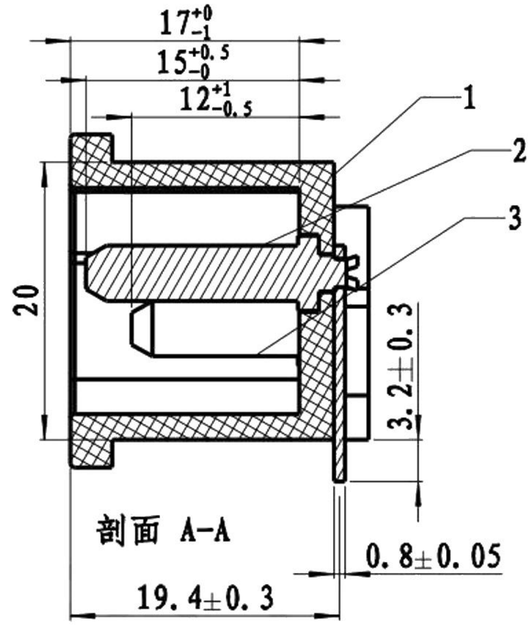

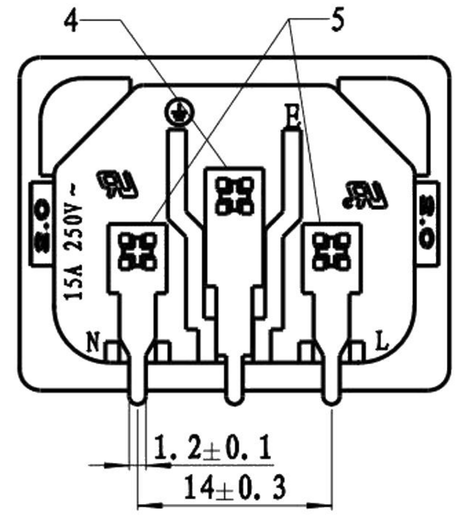

Rating:
15A 250V AC UL cUL
10A 250V AC VDE 3C KC
Insert And Extract Force: 20N~50N
Operating Life: ≥6000 cycles
Withstand Voltage: Between all terminals: 2500VAC(50-60Hz)1min
Terminals to Base: 3750V AC(50-60Hz)1min
Leakage Current: 1mA
Insulation Resistance: ≥100MΩ 500V DC
Body Materil: PBT 94V-2~0

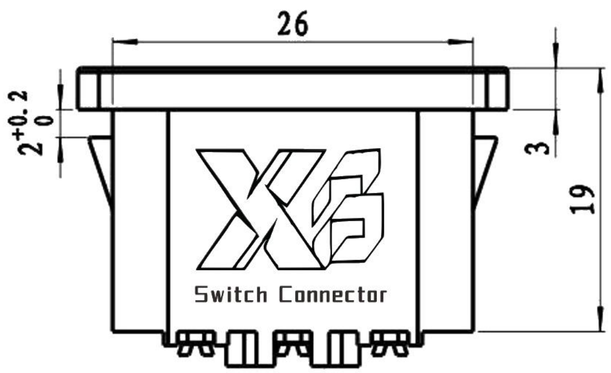

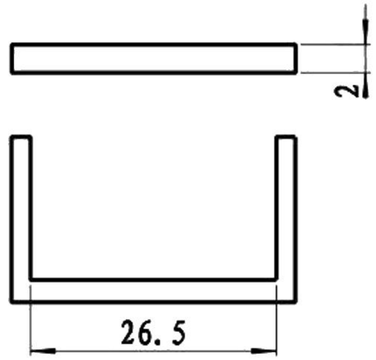

PANEL CUT-OUT

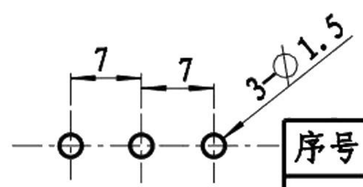

PCB LAYOUT

序号	名称	材料	处理	数量	备注
1	DB-14-3P塑料件	PBT	黑色	1	
2	DB-14-PL(L)长插销	黄铜	镀镍	1	Plating Thickness 40u″ -80u″
3	DB-14-PS(S)短插销	黄铜	镀镍	2	Plating Thickness 40u″ -80u″
4	DB-14-3L	黄铜	镀锡	1	Plating Thickness >80u″
5	DB-14-3S	黄铜	镀锡	2	Plating Thickness >80u″

55*43*23.5cm箱,50只*40吸盒装=2k件,净重:19.2 毛重:21.7=KG,

REV.	DATE	REVISION DESCRIPTION	ISSUE

普通公差:
COMMON TOLERANCE :

UP TO 5	±0.20
ABOVE 5 TO 30	±0.30
ABOVE 30	±0.50
ANGULAR	±5°

东莞市溪榜电子有限公司
DONG GUAN XI BANG ELECTRONI CS CO., LTD.

单位 UNIT	mm	投影 PROJECTED		品名 PRODUCT NAME	Ac Inlet C14型	比例 SCALE	Free
绘图 DRAWN BY	金泽杰	核对 CHECKED BY	张彩龙	型号 MODEL NO.	/DB-14		
日期 DATE	2022/2/19	核准 APPROVAL BY	周培雷	料号 PART NO.	DB-14-3P-33(2.0)-ZP		