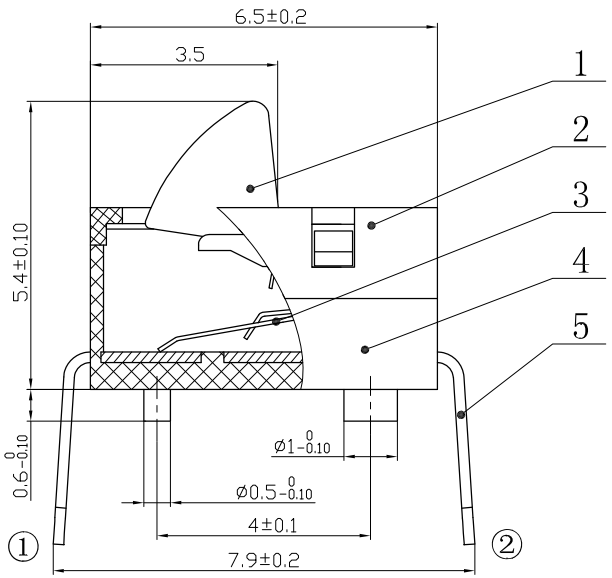


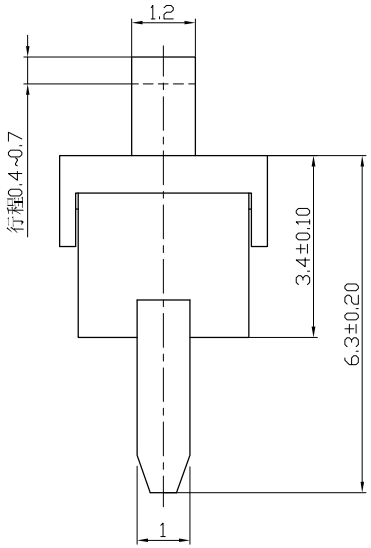


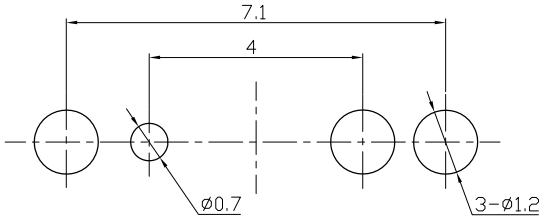


安装尺寸图

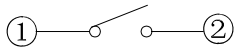


电路原理图

## 技术要求

1、额定负载：DC16V 1A .
4、开关耐压：AC500V 1分钟，不发生击穿和闪络现象。
3、接触电阻：≤100mΩ.
5、绝缘电阻：≥50MΩ.
6、动作力：30g±10g.
7、开关的电气寿命要求≥20000次循环。
8、未注尺寸公差按GB/T1804-m级精度要求。

| 序号 | 名称 | 材质 | 规格 | 耐高温 | 数量 | 备注 |
|---|---|---|---|---|---|---|
| 5 | 焊线脚 | 黄铜 | 0.20mm | | 2 | 镀银 |
| 4 | 基座 | 尼龙 | | | 1 | 黑色 |
| 3 | 弹片(普通) | 铍青铜 | 0.08mm | | 1 | 镀银 |
| 2 | 盖子 | 尼龙 | | | 1 | 黑色 |
| 1 | 按柄 | 尼龙 | | | 1 | 黑色 |

| 借（通）用件登记 | 标记 | 处数 | 更改文件号 | 签 名 | 日 期 |
|---|---|---|---|---|---|
| | 设 计 | | | 标准化 | |
| 日 期 | 校 对 | | | 批 准 | |
| | 审 核 | | | | |
| | 工 艺 | | | 日 期 | |

| | | | |
|---|---|---|---|
| 材质 | | | |
| 颜色 | | | |
| 电镀 | | | |
| 图样标记 | | 重量 | 比例 |
| | | | |
| 共 页 | 第 页 | | |

东莞市溪榜电子有限公司
DONG GUAN XI BANG ELECTRONI CS CO., LTD.

# 限位开关

XB-TM-VS-015S