DONG GUAN XI BANG ELECTRONI CS CO., LTD.

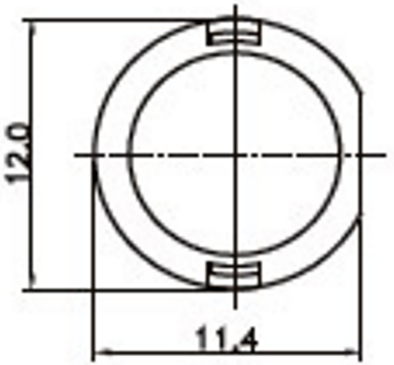

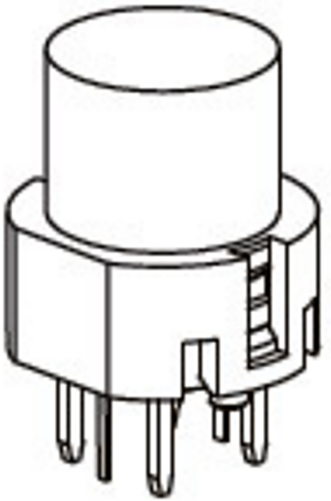

Specifications

Circuit	:SPST
Current rating	:30mA
Voltage rating	:30VDC
Dielectric withstanding voltage	:500VAC for 1 minute
Contact resistance	:30mΩ Max. (Inital)
Insulation resistance	:100MΩ Min
Operating force	:300±50gf
Total travel	:0.7mm±0.2mm
Operating life	:100,000 cycles Min.
Solder specifications	:260±5° C for 5 seconds
Operating temperature	:-20° C ~ +60° C
Welding method	:Manual Soldering (350° C±5° C,3s±0.5s)

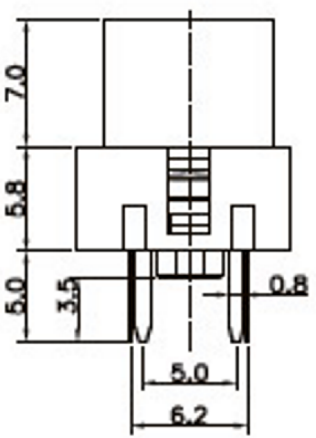

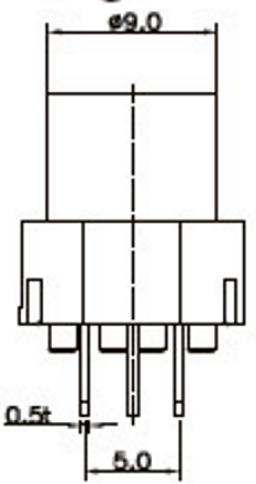

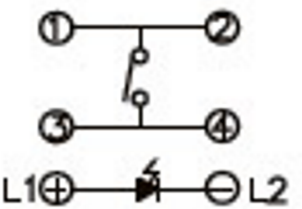

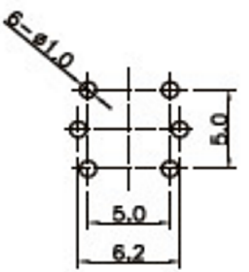

Y	Yellow	黄色
W	White	白色
U	Blue	蓝色
R	Red	红色
O	Orange	橙色
G	Green	绿色
B	Black	黑色
A	Gray	灰色
CAP COLOR (X)		

				公差 TOLEANCES	.X± 0.3 .XX± 0.15		角度 ANGLE ± 1°		单位 DIMENSION UNIT mm.		
A2	重新整理	2016.12.12	N/A	视角 VIEWING ANGLE		比例尺 SCALE	1:1	日期 DATE	2016.12.12	品名 TITLE	图号 DRAWING NO
A1	重新整理	2016.07.02	N/A							TACT SWITCH	XB-TS-1201
A0	发行	2011.12.01	N/A	核准 APPROVED BY	Richard	核对 CHECKED BY	Sinc	绘图 DRAWN BY	P.W.RAO		
版本 VER.	变更说明 CHANGE DESCRIPTION	日期 DATE	ECN NO.								