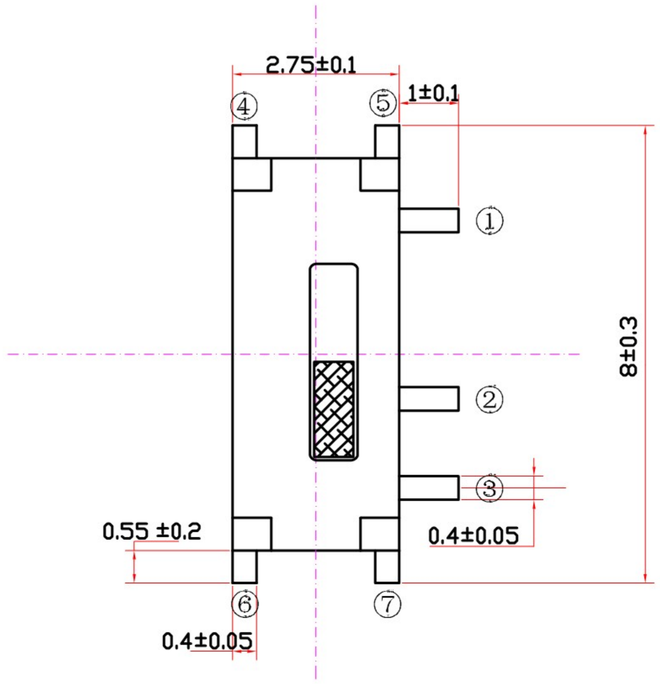

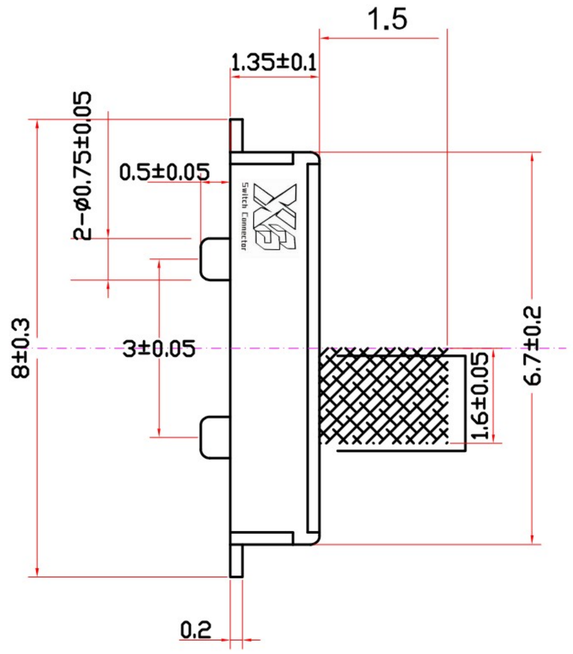

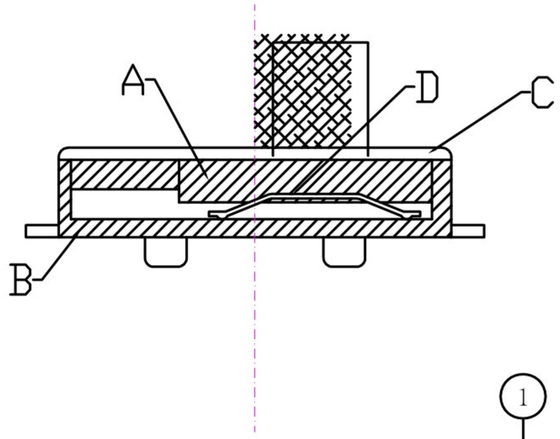

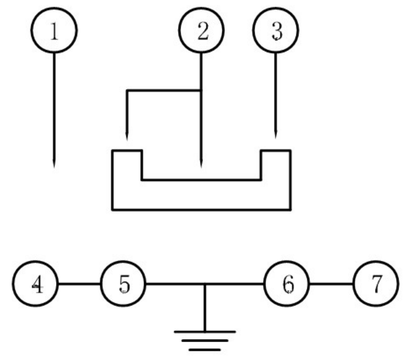

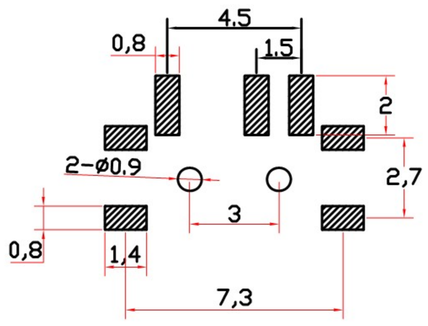

项　目	规　格
额定电负荷：	DC12V 50mA
绝缘电阻：	≥100MΩ
耐压强度：	AC250V 50Hz/1min
电气寿命：	10000 cycles Min
环境温度：	-25˚c ~ +70˚c
相对湿度：	(40˚c) ≤95%
接触电阻：	≤100mΩ
动作力：	200gf±100gf

序号	名　称	数量	材　料	镀涂　颜色
D	接触簧片	1	复银磷青铜	银白色镶银
C	盖　子	1	黄　铜	银白色
B	底　座	1	进口 L C P	黑色与镀银
A	按　柄	1	进口PPA	白　色

备通用件登记
描　图
校　描
旧底图总号
签　字
日　期

标记	处数	更改文件号	签名	日期
设计		标准化		
校对		审定		
审核				
工艺		日期	2014.06.22	

Mini Slide Switch

阶段标记	数量	重量	比例
共　张	第　张		

XB-MSK-0010-1.5立贴黑柄

Switch Connector

东莞市溪榜电子有限公司
DONG GUAN XI BANG ELECTRONI CS CO., LTD.