标记	修改内容	日期	版本	设计者

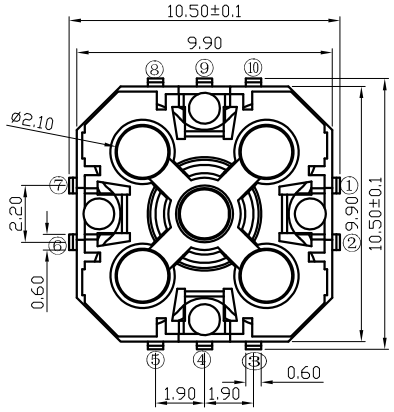

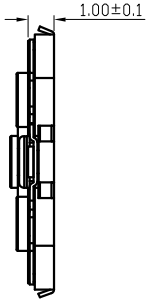

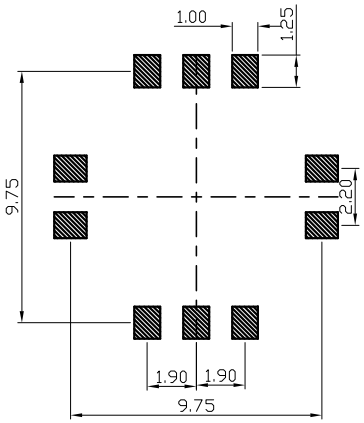

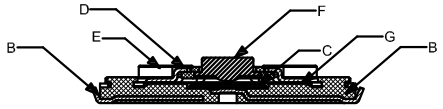

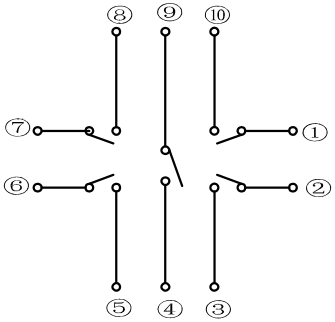

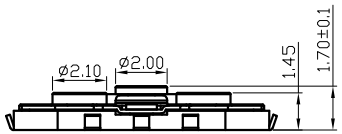

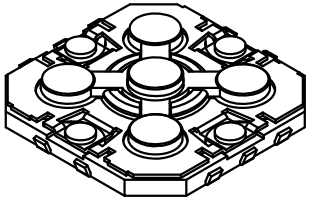

NO.	零件名称 Part Name	Q'TY	材料 Material	镀涂 Plating coating	颜色 colour	备注 Remarks
G	膜	1	聚酰亚胺	/	黄色	
F	按钮	1	进口增强尼龙	/	黑色	
E	梅花按钮	1	进口增强尼龙	/	黑色	
D	盖板	1	不锈钢	整体清洗	原色	
C	接触弹片	5	覆银不锈钢	覆银	银白色	
B	嵌件	1	进口磷青铜	镀银	银白色	
A	基座	1	进口增强尼龙	/	黑色	

项目		标准
电气性能	额定电流 Rated Current:	0.1A MAX
	额定电压 Rated voltage:	DC 12V
	接触电阻 Contact resistance:	≤80mΩ
	绝缘电阻 Insulation Resistance:	≥100MΩ
	耐压强度 Compressive strength:	AC250V 50Hz/1 min
机械性能	操作力度 Operating force:	200±50gf
	机械寿命 Mechanical life:	50,000 cycles Min
	操作行程 Operation Stroke:	0.20±0.05mm
环境性能	温度范围 Temperature Range:	-30°C ~ +85°C

未注公差 GENERAL TOLERANCE	角度公差 ANGLE TOLERANCE
.X. ±0.3	.X.° ±5°
.X ±0.2	.X° ±3°
.XX ±0.1	.XX° ±2°
.XXX ±0.05	.XXX ±1°

客户图(Customer Drawing)

单位: (UNITS)	mm	产品系列: (Product series)	五向开关系列
材料: (MAT'L)	XXXXXXX	成品料号: (PART NO)	XB-TM-WX-1005
热处理: (HT)HRC:	00-00°	零件名: (TITLE)	
数量: (Q'TY)	?00PCS	零件号: (DWG NO)	00-00
图号: (DRAWING NO)	Multifunction Switch	页数 (PAGE)	00-00

视图 (VIEW)

东莞市溪榜电子有限公司
DONG GUAN XI BANG ELECTRONI CS CO., LTD.

比例 (SCALE)	1:1	设计 (DR)	
图纸 (SIZE)	A4	校对 (CHKD)	
版本 (REV)	A00	核准 (APPD)	