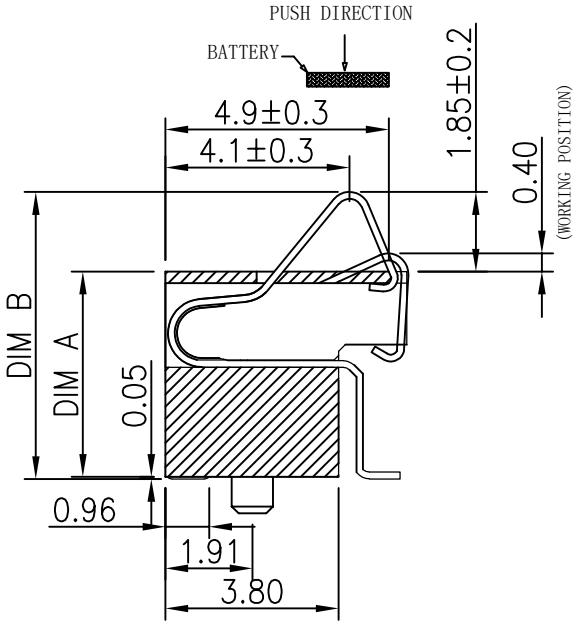

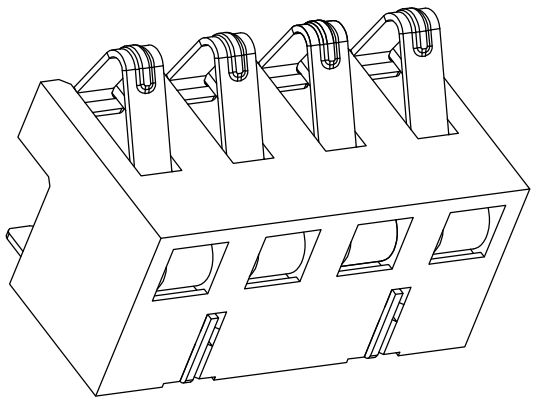

性能：

额定电流：2.0A
额定电压：12V
耐电压：500V
接触电阻：30mΩ
绝缘电阻：500MΩ
工作温度：-40℃～+85℃
塑件（材质）：LCP
接触点（材质）：磷铜，触点镀金3U″

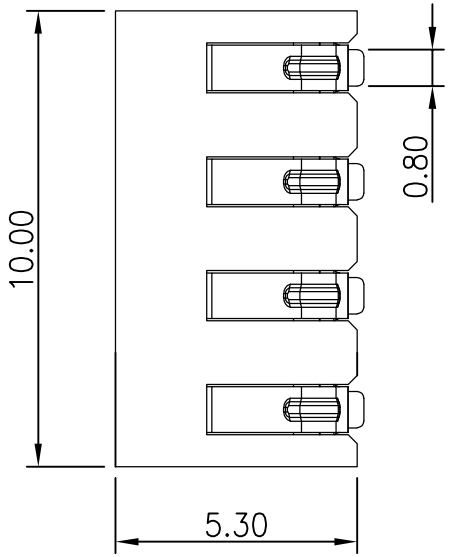

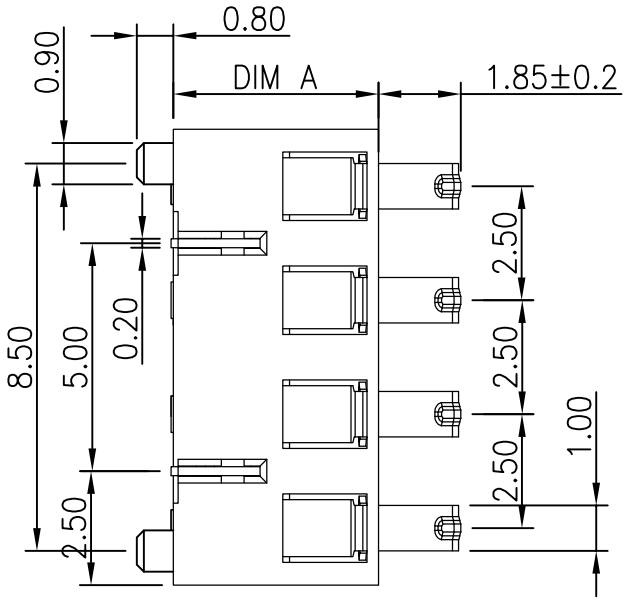

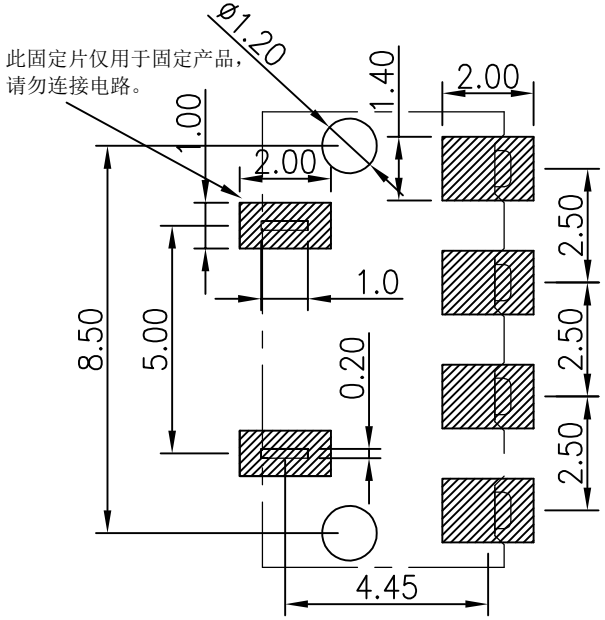

RECOMMENDED PCB LAYOUT

TOP VIEW(.XX±0.05)

PART NO.	DIM A	DIM B
XB-BC-35-4PD400	4.0	5.90±0.2
XB-BC-35-4PD450	4.5	6.40±0.2
XB-BC-35-4PD550	5.5	7.40±0.2

版本REV.	更版标记REVISIONNOTE	日期DATE

绘制DRAWN	彭育春
设计DES'D	付坚强
审核CHK'D	叶泽奇
批准APPV'D	张志敬

未注公差 TOOLERANCE	
X. ±0.35	X.° ±4°
X.X ±0.25	X.X° ±3°
X.XX ±0.15	X.XX ±2°
X.XXX ±0.05	X.XXX ±1°

视图方法 PROJECTION

比例SCALE: 3:1

东莞市溪榜电子有限公司
DONG GUAN XI BANG ELECTRONI CS CO., LTD

品名ARTTCLE: 电池连接器

图号MODEL: XB-BC-35-4PD

A4

单位UNIT: mm

页码SHEET: 共1页 第1页